VDL T-stuk 45° PVC-U 125 mm lijmmof 10bar grijs (0100760)

Van de Lande

bosta
bringing water to life

TECHNISCHE SPECIFICATIES

Kleur	grijs
Materiaal	PVC-U
Maat	125 mm
Verbinding	lijmmof
Werkdruk	10 bar

AFMETINGEN

L	335 mm
ØDi-1	125 mm
ØDi-2	125 mm
ØDi-3	125 mm
Ct-1	236 mm
Cr-1	236 mm
P-1	69 mm
P-2	69 mm
P-3	69 mm
ß	45 °

Gegenereerd op datum: 15-02-2026

http://www.bosta.com

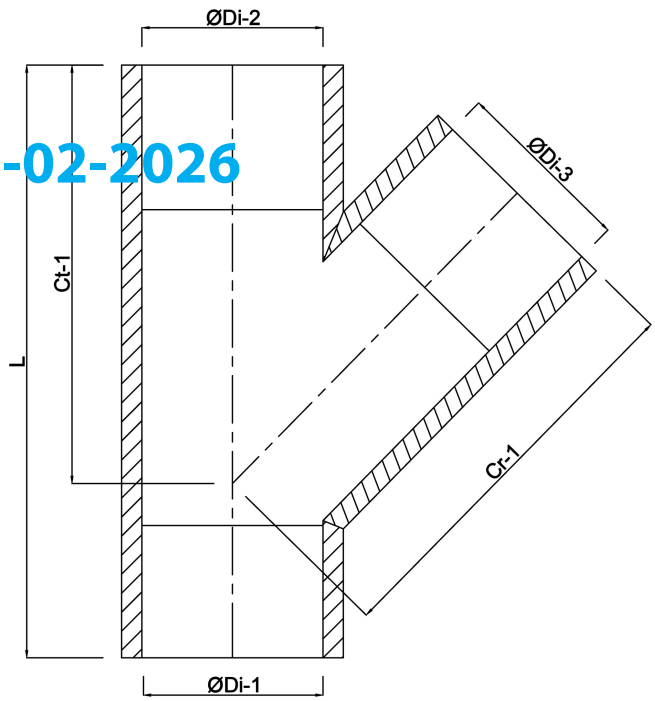

bosta
bringing water to life