VDL Overschuifflens PVC-U 75 mm 10bar DN65 grijs type A (7002872)

Van de Lande

bosta
bringing water to life

TECHNISCHE SPECIFICATIES

Kleur	grijs
Materiaal	PVC-U
Type	A
Maat	75 mm
Verpakking	30 st.
DN	65
Binnen ø	92 mm
Buiten ø	185 mm
Dikte	19 mm
Werkdruk	10 bar
Boorgat	18 mm
Gaten	4

AFMETINGEN

ØDi-1	92 mm
PCD	145 mm
O	18 mm

bosta
bringing water to life

Gegenereerd op datum: 07-11-2025

http://www.bosta.com

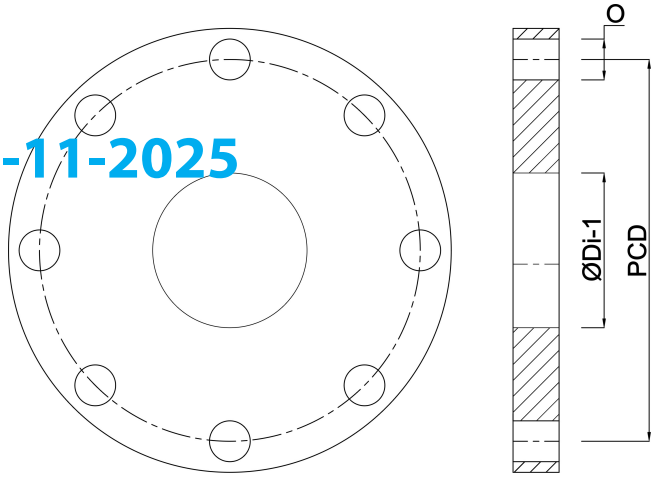

bosta
bringing water to life