VDL Overschuifflens PVC-U 20 mm 10bar DN15 grijs type B (7002860)

Van de Lande

bosta
bringing water to life

TECHNISCHE SPECIFICATIES

Kleur	grijs
Materiaal	PVC-U
Type	B
Maat	20 mm
Verpakking	50 st.
DN	15
Binnen ø	28 mm
Buiten ø	95 mm
Dikte	11 mm
Werkdruk	10 bar
Boorgat	16 mm
Gaten	4

AFMETINGEN

ØDi-1	28 mm
PCD	60,5 mm
O	16 mm

bosta
bringing water to life

Gegenereerd op datum: 07-11-2025

http://www.bosta.com

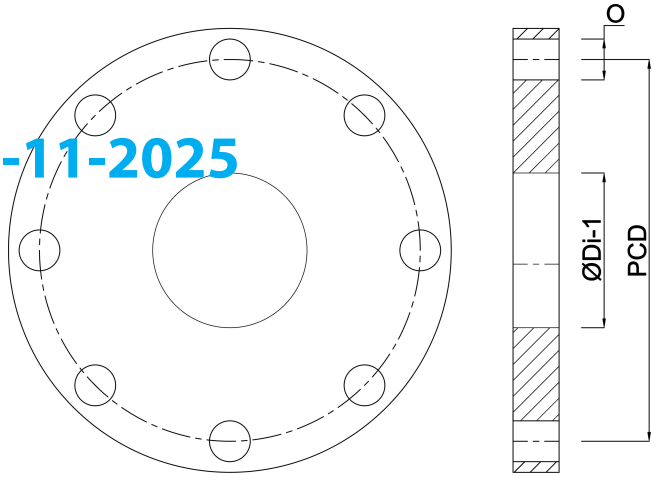

bosta
bringing water to life